# DOCUMENTACION EJECUTIVA MODELO

REPLANTEO PLATEA DE HORMIGON
ESCALA 1:100

VISTA DETALLE BOTAZOS
ESCALA 1:100

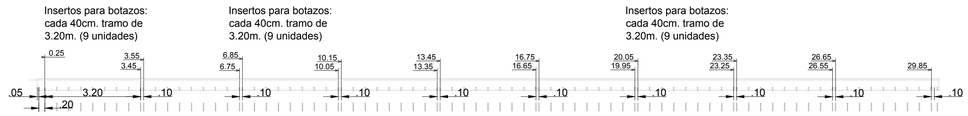


PLANTA PLATEA
ESCALA 1:100

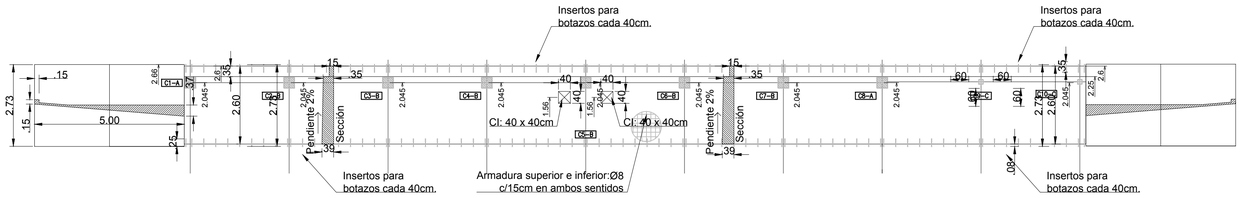


PLANTA TECHOS
ESCALA 1:100

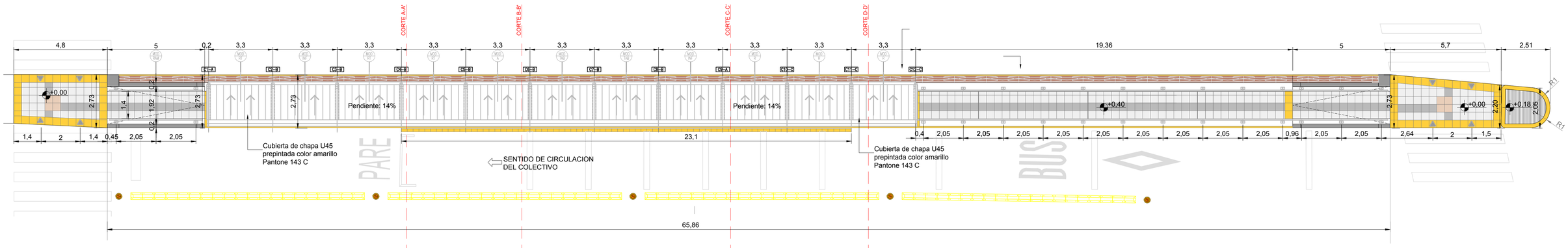


PLANTA
ESCALA 1:100

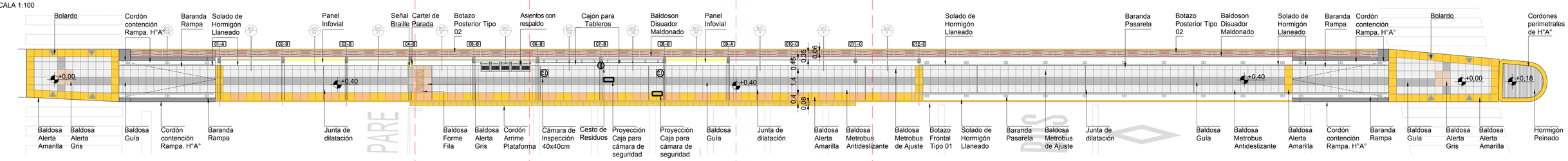


VISTA
ESCALA 1:100

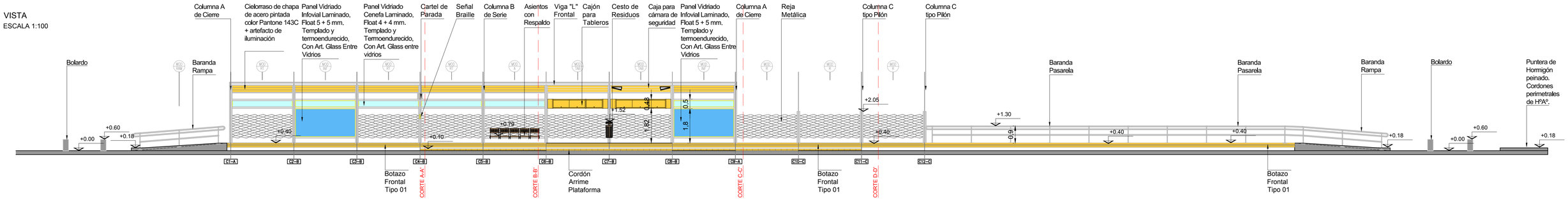


CORTE A-A'
ESCALA 1:40

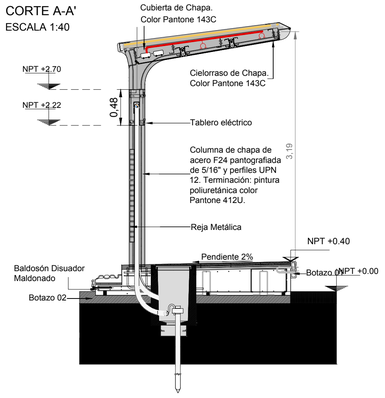


CORTE B-B'
ESCALA 1:40

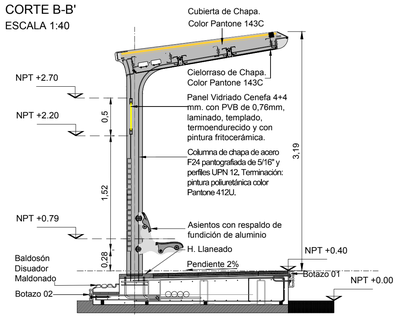


CORTE C-C'
ESCALA 1:40

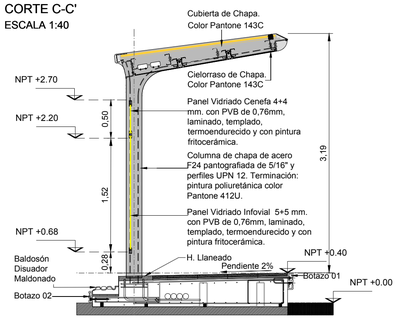


CORTE D-D'
ESCALA 1:40

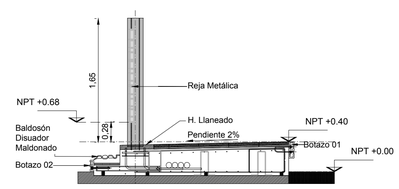


UBICACION
ESCALA S/E

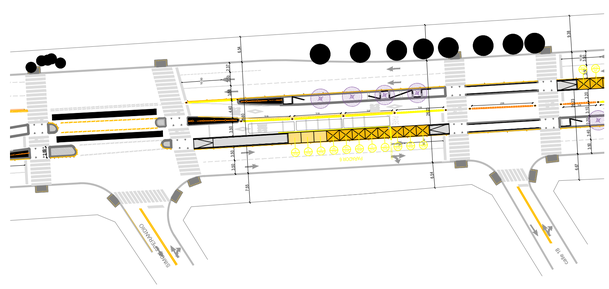

NOTAS:
DOCUMENTACIÓN PARA LICITAR
No apta para construir.

**REFERENCIAS SOLADOS**

| | | |
|---|---|---|
| BALDOSA GUIA, 40x40cm. COLOR PELTRE. | BALDOSA PRECAUCION, 80x40cm. COLOR AMARILLO. | BALDOSA FORME FILA, 40x40cm. COLOR TIERRA. |
| BALDOSA METROBUS ANTIDESLIZANTE, 40x40cm. COLOR PELTRE. | BALDOSA ALERTA, 40x40cm. COLOR AMARILLO. | BALDOSON DISUADOR MALDONADO, 165x35cm. |
| BALDOSA METROBUS DE AJUSTE 20x40cm. COLOR PELTRE. | BALDOSA ALERTA, 40x40cm. COLOR GRIS. | SOLADO DE HORMIGON LLANEADO |

Ministerio de Transporte
Presidencia de la Nación

**MINISTERIO DE TRANSPORTE**
SECRETARIA DE OBRAS

PLANO-2019-03002515-APN-SECOT#MTR

| | | | | |
|---|---|---|---|---|
| OBRA: METROBUS FLORENCIO VARELA | Fecha: 26/09/2019 | Escala: | | |
| RUBRO: ARQUITECTURA | MBFV | DM | DM | 107 |
| PLANO: DOCUMENTACÓN EJECUTIVA MODELO | Página 1 de 1 | | | |

archivo: RGN-01-documentacion ejecutiva modelo.dwg
fecha: 26-09-2019
escala: 1:100
dimensiones: hoja:

República Argentina - Poder Ejecutivo Nacional
2019 - Año de la Exportación

**Hoja Adicional de Firmas**
**Plano**

**Número:** PLANO-2019-03002515-APN-SECOT#MTR

CIUDAD DE BUENOS AIRES
Miércoles 16 de Enero de 2019

**Referencia:** Plano 17 - EX-2018-36317864-APN-SECOT#MTR

---

El documento fue importado por el sistema GEDO con un total de 1 pagina/s.

Digitally signed by GESTION DOCUMENTAL ELECTRONICA - GDE
DN: cn=GESTION DOCUMENTAL ELECTRONICA - GDE, c=AR, o=MINISTERIO DE MODERNIZACION, ou=SECRETARIA DE MODERNIZACION ADMINISTRATIVA, serialNumber=CUIT 30715117564
Date: 2019.01.16 15:14:01 -03'00'

María Manuela López Menéndez
Secretaria
Secretaría de Obras de Transporte
Ministerio de Transporte

Digitally signed by GESTION DOCUMENTAL ELECTRONICA - GDE
DN: cn=GESTION DOCUMENTAL ELECTRONICA - GDE, c=AR, o=MINISTERIO DE MODERNIZACION, ou=SECRETARIA DE MODERNIZACION ADMINISTRATIVA, serialNumber=CUIT 30715117564
Date: 2019.01.16 15:14:02 -03'00'